TM&TA

Anillas de puente bajo para cañas telescópicas sensibles. Correderas y para encodar.

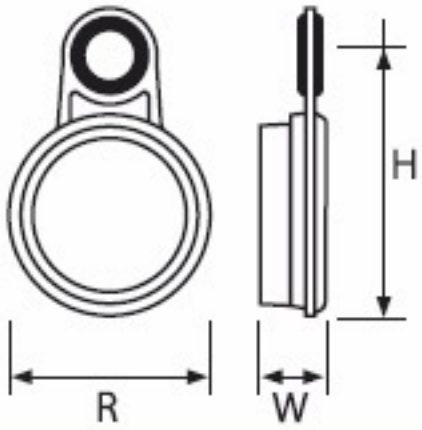

SM

Anillas monopata especiales para cañas telescópicas aptas incluso para spinning ligero. Combinables con las WM.

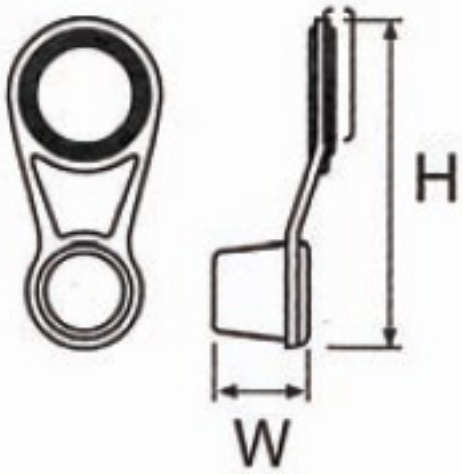

WM
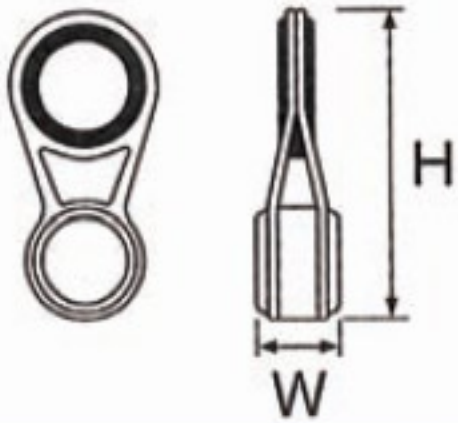
Para pegar o como correderas. Anillas de puente alto para cañas telescópicas.