DBU-59

REPRODUCTOR PORTÁTIL DE CD/MP3/USB CON RADIO ESTÉREO

MANUAL DE INSTRUCCIONES

IMPORTANTE: Lea este manual antes de utilizar el aparato y consérvelo para futuras consultas.

INTRODUCCIÓN

- Gracias por adquirir este producto.
- Lea estas instrucciones de funcionamiento para utilizar correctamente este equipo. Cuando haya terminado de leer el manual de instrucciones, consérvelo en un lugar seguro para futuras consultas.

PRECAUCIONES

Utilizar los controles o ajustes o aplicar procedimientos de un modo distinto al especificado en este documento puede generar una exposición peligrosa a radiación.

- Evite instalar la unidad en los lugares siguientes:
  1. Lugares expuestos a luz solar directa o próximos a aparatos que generen calor como calentadores eléctricos u otros equipos que emitan mucho calor.
  2. Lugares sometidos a vibraciones constantes.
  3. Lugares sin ventilación o polvorientos.
  4. Lugares húmedos.
- Utilice los botones e interruptores tal y como se indica en el manual.
- Antes de encender la unidad por primera vez, asegúrese de que el cable esté bien instalado y que la tensión sea la correcta.
- Guarde sus CD u otros dispositivos en lugares frescos para que no resulten dañados debido al calor.

PRECAUCIÓN: PARA REDUCIR EL RIESGO DE DESCARGA ELÉCTRICA, NO RETIRE LA CUBIERTA. NO ABRA LA UNIDAD. PARA CUALQUIER REPARACIÓN, PÓNGASE EN CONTACTO CON EL SERVICIO TÉCNICO.

ADVERTENCIAS:

- Extraiga las pilas si están gastadas o si no se utilizarán durante un largo período de tiempo.
- El uso incorrecto de las pilas puede causar una fuga del electrolito y corroer el compartimento o bien las pilas podrían estallar. Por consiguiente:
- No mezcle pilas de diferentes tipos, por ejemplo, alcalinas con zinc-carbono.
- Cuando tenga que poner pilas nuevas, cambie todas las pilas al mismo tiempo.
- Utilice el aparato en climas moderados.
- No exponga las pilas a temperaturas demasiado elevadas como la luz solar, el fuego u otras fuentes de calor similares.
- No exponga el aparato a goteos o salpicaduras ni coloque sobre el mismo objetos que contengan líquidos, como jarrones.
- El enchufe principal se utiliza como dispositivo de desconexión y debe estar operativo en todo momento.
- Esta marca indica que, en toda la UE, este producto no debe eliminarse junto con otros residuos domésticos. Para evitar posibles daños al medio ambiente o perjuicios para la salud humana debidos a la eliminación no controlada de residuos, recicle esta unidad de un modo responsable para fomentar la reutilización sostenible de los recursos materiales. Para retornar el dispositivo, utilice los sistemas de devolución y recogida o contacte con el distribuidor minorista donde adquirió el producto, quien se encargará de reciclar el aparato de forma segura para el medio ambiente.

LOCALIZACIÓN DE LOS CONTROLES

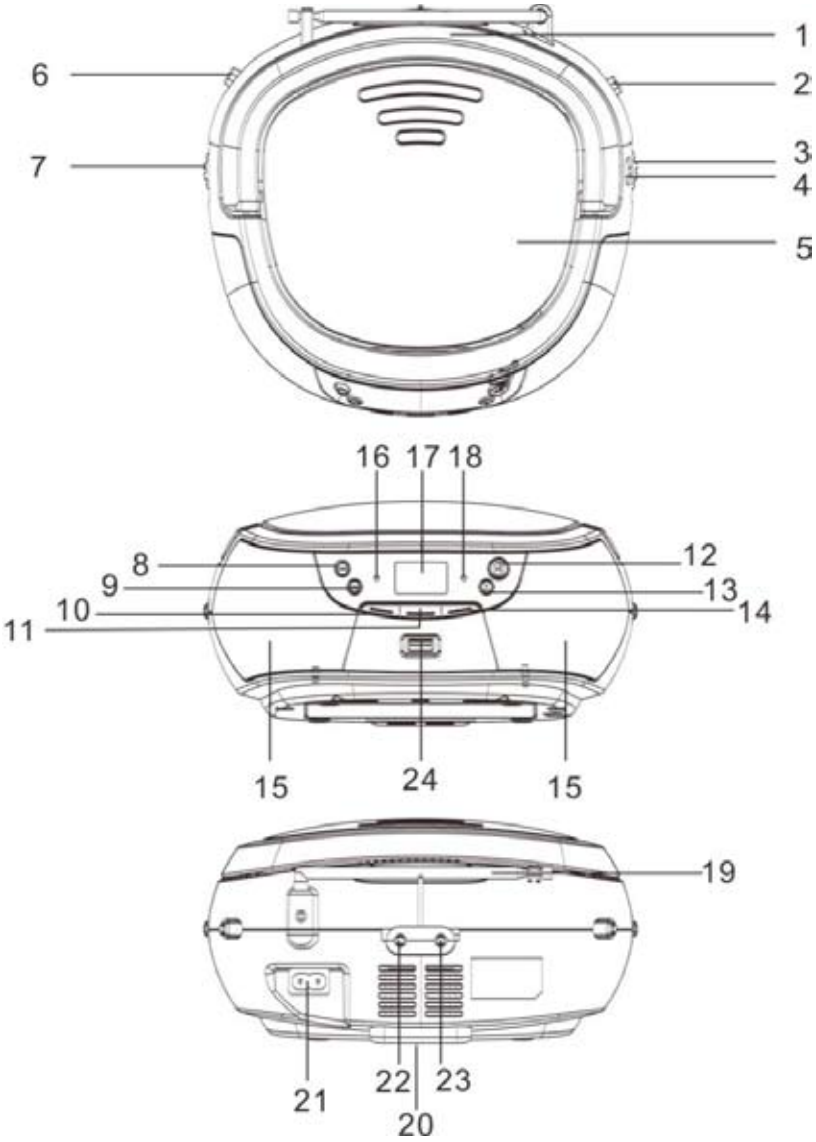

DENOMINACIÓN DE LOS CONTROLES

1. ASA DE TRANSPORTE
2. CONTROL DE FRECUENCIA
3. SINTONIZADOR
4. ESCALA DEL DIAL
5. COMPARTIMENTO PARA CD
6. INTERRUPTOR DE FUNCIONES
7. CONTROL DEL VOLUMEN
8. BOTÓN SALTO/BÚSQUEDA HACIA DELANTE
9. BOTÓN DE SALTO/BÚSQUEDA HACIA ATRÁS
10. BOTÓN CARPETA -/-10
11. BOTÓN PROG./MODO-P
12. BOTÓN REPRODUCIR/PAUSA/ESPERA
13. BOTÓN STOP/USB
14. BOTÓN CARPETA +/+10
15. ALTAVOCES
16. INDICADOR DE ENCENDIDO
17. PANTALLA LCD
18. INDICADOR FM ESTÉREO
19. ANTENA TELESCÓPICA FM
20. COMPARTIMENTO DE LAS PILAS
21. TOMA AC
22. CONECTOR MIC
23. CONECTOR AUX IN
24. PUERTO USB

FUENTE DE ALIMENTACIÓN

Esta unidad puede funcionar con corriente alterna (AC) o continua (DC).

FUNCIONAMIENTO CON CORRIENTE ALTERNA

Conecte el extremo del cable AC en la toma AC de la unidad e inserte el enchufe en una toma de corriente AC. Las pilas se desconectarán automáticamente.

FUNCIONAMIENTO CON CORRIENTE CONTINUA

Abra la TAPA DEL COMPARTIMENTO DE LAS PILAS. Introduzca 6 pilas UM-2/C (no incluidas) en el compartimento de acuerdo con la polaridad indicada.

PRECAUCIÓN

Retire las pilas si están gastadas o si no se utilizarán durante un largo período de tiempo.

Las pilas contienen sustancias químicas, por lo que deben eliminarse correctamente.

FUNCIONES BÁSICAS

ENCENDIDO DE LA UNIDAD

Ajuste el interruptor de FUNCIONES en CD/MP3/USB/AUX o RADIO.
NOTA: En modo CD/MP3/USB/AUX, si la unidad no ejecuta ninguna función principal durante 15 minutos, pasará automáticamente al modo de espera.
Nota sobre ESD – El producto puede o no reajustarse y recuperar el funcionamiento tras una descarga eléctrica, tan solo debe desconectarlo y volverlo a conectar.

AJUSTE DEL VOLUMEN

Gire el CONTROL DEL VOLUMEN en el sentido de las agujas del reloj o en sentido contrario para subir o bajar el volumen.

FUNCIONAMIENTO DE LA RADIO

1. Coloque el interruptor de FUNCIONES en posición RADIO, el indicador de ENCENDIDO se iluminará.
2. Deslice el interruptor de FRECUENCIA para seleccionar la frecuencia que desee: AM/FM ST.
3. Para sintonizar la emisora, haga girar el SINTONIZADOR.
4. Gire el CONTROL DEL VOLUMEN para ajustar un volumen confortable.
5. Extienda al máximo la ANTENA TELESCÓPICA si escucha emisoras FM. Con cuidado, mueva la unidad para lograr la mejor recepción cuando escuche emisoras AM o bien coloque la unidad en un espacio abierto.
   Nota: El indicador FM ESTÉREO permanecerá encendido cuando reciba programas FM estéreo.
6. Para apagara la radio, coloque el interruptor de FUNCIONES en OFF.

FUNCIONAMIENTO DEL CD/MP3

Reproducción de discos

Este sistema permite reproducir todos los discos digitales CD/MP3/WMA de audio, discos digitales CD registrables (CD-R) de audio finalizados y discos digitales CD reescribibles (CD-RW) de audio finalizados.

CARGAR UN DISCO

1. Coloque el interruptor de FUNCIONES en posición CD/MP3/USB.
2. Abra el compartimento de CD. En la pantalla se mostrará "**OP**".
3. Coloque un CD de audio en la bandeja con la etiqueta mirando hacia arriba.
4. Cierre el compartimento de CD, en la pantalla se mostrará el número total de pistas.
5. Para extraer el CD, abra el compartimento, coja el CD por los bordes y extráigalo con cuidado

Nota:

- Para garantizar el buen funcionamiento del sistema, espere a que la unidad finalice la lectura del disco antes de proceder.
- Si no se ha cargado ningún disco en el compartimento o si el disco está al revés, en la pantalla se mostrará "n0d".

REPRODUCIR UN DISCO

1. Pulse el botón REPR./PAUSA/ESPERA en la unidad o en el mando a distancia para iniciar la reproducción. La reproducción se inicia desde la pista 1, "▶" aparecerá en la pantalla.
2. To interrumpir la reproducción, pulse el botón REPR./PAUSA/ESPERA, "▶" y el número de pista parpadearán en la pantalla.
3. Para reiniciar la reproducción, vuelva a pulsar REPR./PAUSA/ESPERA.
4. Para detener la reproducción, pulse el botón STOP/USB, el número total de pistas aparecerá en la pantalla.

SELECCIONAR UNA PISTA/FRAGMENTO

Seleccionar una pista

- Pulse varias veces el botón SALTO/BUSCAR SIGUIENTE/ANTERIOR cuando la reproducción está parada o en curso hasta que la pista deseada aparezca en pantalla.
- Pulse el botón REPR./PAUSA/ESPERA para iniciar la reproducción.

Buscar un fragmento determinado durante la reproducción (búsqueda de pista a alta velocidad)

Pulse y mantenga pulsado el botón SALTO/BUSCAR SIGUIENTE/ANTERIOR para escanear a alta velocidad la pista en reproducción hasta el fragmento deseado, suelte el botón. La reproducción se iniciará desde ese punto.

Seleccionar una canción cuyo número de pista es superior a 10 (solo para discos de MP3)

Para seleccionar una canción/pista cuyo número sea superior a 10, pulse el botón CARP.+/+10 varias veces para avanzar/retroceder 10 pistas, luego pulse SALTO/BUSCAR SIGUIENTE/ANTERIOR para seleccionar la pista deseada. Por ejemplo, para seleccionar la pista 17, pulse CARP.+/+10 y luego SALTO/BUSCAR SIGUIENTE seis veces seguidas.

Seleccionar una carpeta (solo para discos MP3)

(si el disco MP3 contiene más de una carpeta)
Para saltar hasta la carpeta deseada durante la reproducción, pulse y mantenga pulsado el botón CARP.+/+10 o CARP.-/-10 unos 2 segundos para saltar a la carpeta siguiente/anterior.

PROGRAMACIÓN DE PISTAS

Se pueden programar pistas de discos cuando la reproducción está parada. La memoria permite guardar un máximo de 20 pistas en CD/99 pistas en MP3 en cualquier orden.

1. En modo parado, pulse el botón PROG./MODO-P, PROG parpadeará y se activará el indicador P01.
2. Pulse el botón SALTO/BUSCAR SIGUIENTE/ANTERIOR para seleccionar la primera pista que desee programar.
3. Pulse el botón PROG./MODO-P para acceder. En la pantalla ahora se muestra P02.
4. Repita los puntos 2 y 3 para guardar otras pistas hasta que finalice la programación.
5. Pulse el botón REPR./PAUSA/ESPERA para iniciar la reproducción desde la primera pista programada.
6. Pulse el botón STOP/USB para detener la reproducción de la programación.

Borrar la memoria (Programa)

Para eliminar el programa, tiene dos opciones:

1. Pulse el botón STOP/USB cuando el disco está parado, o
2. Abra el compartimento de CD y se borrará el programa.

REPETICIONES

Puede reproducir una o todas las pistas del disco repetidamente.

Repetir una sola pista

1. Pulse una vez el botón PROG./MODO-P durante la reproducción, " " parpadeará en la pantalla. La pista activa se reproducirá repetidamente hasta que se pulse el botón STOP/USB.
2. Para cancelar esta reproducción repetida, pulse PROG./MODO-P hasta que " " desaparezca de la pantalla.

Repetir todas las pistas

1. Pulse el botón PROG./MODO-P hasta que " " se muestre fijo en la pantalla, todas las pistas del disco se reproducirán repetidamente hasta que se pulse el botón STOP/USB.
2. Para cancelar esta reproducción repetida, pulse PROG./MODO-P hasta que " " desaparezca de la pantalla.

Repetir la carpeta (solo para discos MP3 que contengan más de una carpeta)

1. Pulse el botón PROG./MODO-P hasta que " FOLDER" se muestre fijo en la pantalla, la carpeta activa se repetirá repetidamente hasta que se pulse el botón STOP/USB.
2. Pulse una vez el botón PROG./MODO-P para cancelar.

REPRODUCCIÓN ALEATORIA

Durante la reproducción, pulse PROG./MODO-P hasta que " RDM " se muestre fijo en la pantalla; la reproducción aleatoria se iniciará automáticamente a partir de la pista siguiente (o pulse el botón de avanzar) hasta que se hayan reproducido todas las pistas y entonces la unidad se detendrá. Pulse una vez PROG./MODO-P para cancelar.

REPRODUCCIÓN EXPLORATORIA (solo para CD)

Durante la reproducción, pulse PROG./MODO-P hasta que "INTRO" se muestre fijo en la pantalla; la unidad empezará a reproducir los 10 primeros segundos de música de todas las pistas y luego se detendrá. Pulse una vez PROG./MODO-P para cancelar.

FUNCIONAMIENTO DEL USB

1. Coloque el interruptor de FUNCIONES en posición CD/MP3/USB, y pulse y mantenga pulsado el botón STOP/USB durante unos 2 segundos para acceder al modo USB.

2. Conecte el USB al puerto USB. En la pantalla LCD se mostrará el número total de pistas guardadas en el USB. La unidad iniciará la reproducción desde la pista 1 una vez finalizada la lectura.
3. Pulse el botón REPR./PAUSA/ESPERA para hacer una pausa y reiniciar la reproducción.
4. Pulse el botón STOP/USB para detener la reproducción. En la pantalla se mostrará el número total de USB y STOP.
5. Puede realizar las operaciones de repetir reproducción (repetir 1-repetir carpeta-repetir todo)/reproducción de programa/avanzar y retroceder según se ha expuesto en el apartado "FUNCIONAMIENTO DEL CD/MP3".

PRECAUCIÓN:

- No utilice cables alargadores USB para conectar el dispositivo USB a fin de evitar cualquier conflicto.

FUNCIONAMIENTO DEL MODO AUXILIAR

Esta unidad incluye un conector AUX-IN especial que permite conectar otras fuentes de audio y amplificarlas.

1. Coloque el interruptor de FUNCIONES en posición CD/MP3/USB/AUX IN.
2. Conecte el cable de audio al conector AUX-IN y el otro extremo, al conector de salida de audio de la fuente externa de audio. La unidad cambiará automáticamente al modo AUX.
3. Ajuste el volumen de la unidad principal al nivel deseado.

Pulse el botón de reproducción de la fuente externa de audio (p.ej. reproductor de MP3) para iniciar la reproducción.

MANTENIMIENTO DE CD

1. Utilice siempre CD que incluyan la marca siguiente:

2. Notas sobre la manipulación de discos
- Extraiga el disco de la caja y cárguelo en la unidad.
- No toque la superficie reflectante de grabación.
- No adhiera papeles ni escriba sobre la superficie de grabación.
- No doble el disco.

3. Almacenamiento
- Guarde el disco en su caja.
- NO exponga los discos a luz solar directa ni a temperaturas elevadas, a niveles altos de humedad o a lugares polvorientos.

4. Limpieza de un disco
- Si el disco está sucio, elimine el polvo, la suciedad y las huellas con un paño suave.
- Limpie el disco del centro a los extremos.

CORRECTO INCORRECTO

DEL CENTRO A LOS EXTREMOS

- No utilice nunca benceno, disolventes, limpiadores de discos ni aerosoles antiestáticos.
- Cierre siempre la tapa del compartimento de CD para proteger la lente del polvo.
- No toque la lente.

ESPECIFICACIONES

GENERAL

Alimentación AC 230V~ 50Hz
DC 9V 1.5V UM-2/C x 6 u.Consumo eléctrico
14 Watts
Consumo en modo de espera < 0.5 Watts
Peso Aprox. 1.2 kg
Dimensiones Aprox. 214 mm (l) x 204 mm (an) x 110 mm (al)
Temperatura de funcionamiento + 5°C - + 35° C

SECCIÓN DEL RECEPTOR

Frecuencias: AM/FM ST.
Rango de sintonización AM: 530 - 1600 KHz
FM: 88 - 108 MHz

SECCIÓN DEL CD

Unidad óptica Láser de 3 haces
Respuesta de frecuencia 100Hz - 16KH z

SECCIÓN DE AUDIO

Potencia de salida 0.8 vatios x 2 (RMS)

ACCESSORIOS

Manual de instrucciones 1
Cable AC 1

Las especificaciones están sujetas a cambios para realizar mejoras continuas. Nos reservamos el derecho de realizar modificaciones sin previo aviso.

INFORMACIÓN SOBRE LA ELIMINACIÓN DEL PRODUCTO

Este símbolo indica que este producto cumple la directiva europea 2002/96/CE.

No deseche este producto junto con la basura normal, debe depositarlo en un lugar de recolección de productos eléctricos y electrónicos..

Si en algún momento futuro debe deshacerse de este producto, recuerde que los aparatos eléctricos no deben desecharse junto con los residuos domésticos. Recicle el aparato si es posible. Póngase en contacto con la autoridad local o su distribuidor minorista, quienes le asesorarán en materia de reciclado.

DECLARACIÓN DE CONFORMIDAD

DECLARANTE

Nombre: INDUSTRIAS MASATS S.L.U.
Domicilio: C/Metalurgia, 38-42 2ª Planta-08038 Barcelona
Teléfono: 932910505
Fax: 932910547
CIF: B-61666913

Declaramos bajo nuestras exclusiva responsabilidad la conformidad del producto:

PRODUCTO

Nombre: Reproductor portátil de CD
Marca: Daewoo
Modelo: DBU-59

Al que se refiere esta declaración, con las normas u otros documentos normativos

- EMC 2014/30/EU
- EN 55032:2012+AC:2013, Class B
- EN 61000-3-2:2014
- EN 61000-3-3:2013
- EN 55020:2007+A11:2011
- LVD 2014/35/EU
- EN 60065:2014

Información adicional:

De acuerdo con las disposiciones de la Directiva 99/05/CE, del Parlamento Europeo y del Consejo de 9 de Marzo de 1999, (transpuesta a la legislación española mediante Real Decreto 1890/2000, de 20 de noviembre de 2000).

Barcelona, 18 de Marzo de 2016

D. Sergi Rigat
Director de Marketing

DBU-59

PORTABLE CD/MP3/USB PLAYER WITH STEREO RADIO

USER MANUAL

IMPORTANT: Please read before using and keep for future reference.

INTRODUCTION

- Thank you for buying this product.
- Please read through these operating instructions, so you will know how to operate your equipment properly. After you finished reading the instructions manual, put it in a safe place for future reference.

CAUTION

Use of controls or adjustment or performance of procedures other than those specified herein may result in hazardous radiation exposure.

- Avoid installing the unit in locations described below:

  1. Places exposed to direct sunlight or close to heat radiating appliances such as electric heaters, or other equipments that radiate too much heat.
  2. Places subjected to constant vibration.
  3. Unventilated or dusty places.
  4. Humid or moist places.
- Operate buttons and switches as instructed in the manual.
- Before turning on the power for the first time, make sure that the power cord is properly installed and the voltage switch is correctly set.
- Store your CD or other devices in a cool area to avoid damage from heat.

CAUTION: TO REDUCE THE RISK OF ELECTRIC SHOCK, DO DOT REMOVE COVER (OR BACK). DO NOT OPEN THE UNIT. ANY SERVICING PLEASE REFER TO QUALIFIED SERVICE PERSONNEL.

WARNING:

- Remove batteries if exhausted or if they will not be used for a long period.
- The incorrect use of batteries can cause electrolyte leakage and will corrode the compartment or cause the batteries to burst. Therefore:
- Do not mix battery types, e.g. alkaline with zinc carbonate.
- When inserting new batteries, replace all batteries at the same time.
- The apparatus is used in moderate climates.
- The battery shall not be exposed to excessive heat such as sunshine, fire or the like.
- The apparatus shall not be exposed to dripping or splashing and that no objects filled with liquids, such as vases, shall be placed on the apparatus.
- The main plug is used as the disconnect device, the disconnect device shall remain readily operable.
- This marking indicates that this product should not be disposed with other household wastes throughout the EU. To prevent possible harm to the environment or human health from uncontrolled waste disposal, recycle it responsibly to promote the sustainable reuse of material resources. To return your used device, please use the return and collection systems or contact the retailer where the product was purchased. They can take this product for environmental safe.

LOCATION OF CONTROLS

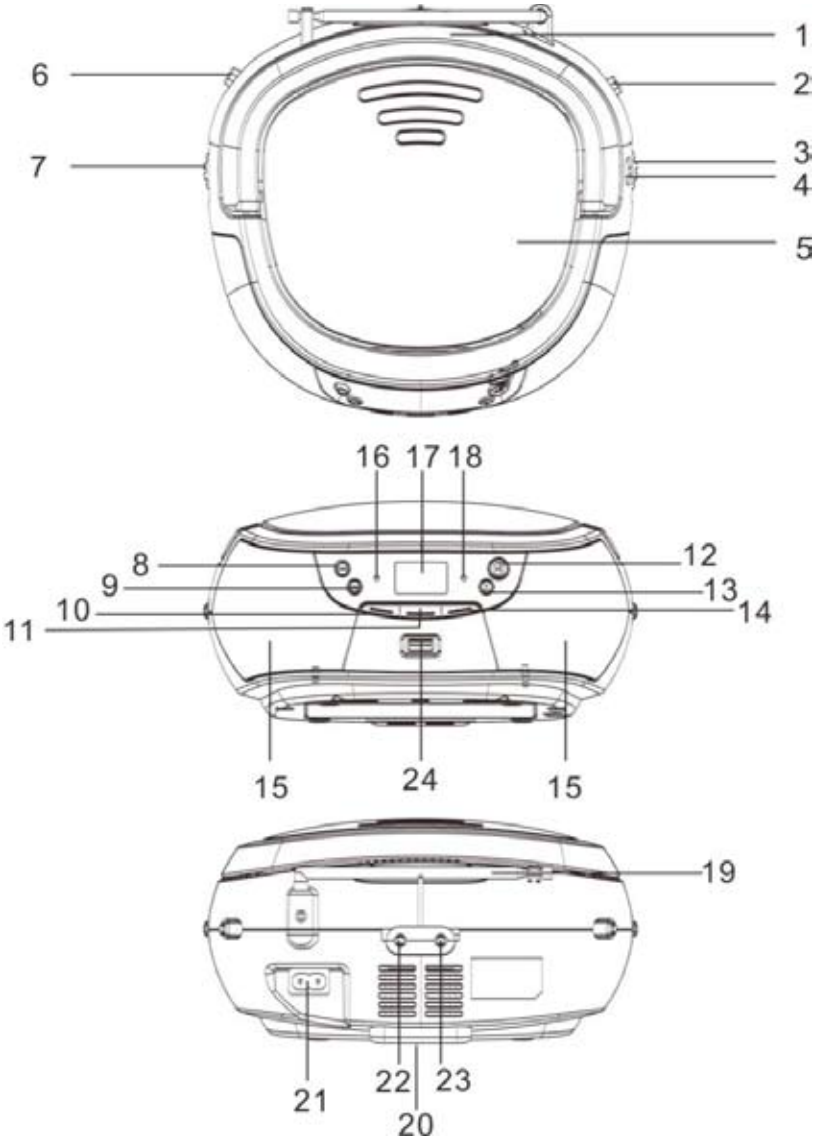

NAMES OF CONTROLS

1. HANDLE
2. HAND CONTROL
3. TUNING CONTROL
4. DIAL SCALE
5. CD COMPARTMENT
6. FUNCTION SWITCH
7. VOLUME CONTROL
8. CD SKIP/SEARCH FORWARD BUTTON
9. CD SKIP/SEARCH BACKWARD BUTTON
10. FOLD.-/-10 BUTTON
11. CD PROG./P-MODE BUTTON
12. CD PLAY/PAUSE/STANDBY BUTTON
13. CD STOP/USB BUTTON
14. FOLD.+/+10 BUTTON
15. SPEAKERS
16. POWER INDICATOR
17. LCD DISPLAY
18. FM STEREO INDICATOR
19. FM TELESCOPIC ANTENNA
20. BATTERY COMPARTMENT
21. AC SOCKET
22. MIC JACK
23. AUX IN JACK
24. USB PORT

POWER SOURCE

This unit is designed to be operated on AC/DC.

AC OPERATION

Plug the tail of AC power cord into AC socket on unit and the plug into household AC outlet. The batteries will be automatically disconnected.

DC OPERATION

Open the BATTERY COMPARTMENT DOOR. Install 6 pcs UM-2/C size batteries (not included) into compartment. Please follow correct polarities as indicated.

CAUTION

Remove batteries if they are flat or not being used for a long period of time.
Batteries contain chemical substances, so they should be disposed of properly.

BASIC FUNCTION

SWITCHING ON THE UNIT

Set the FUNCTION switch to CD/MP3/USB/AUX or RADIO.
NOTE: In CD/MP3/USB/AUX mode, when the unit is not providing the main function for 15 minutes, the unit will automatically switch into standby mode.
ESD hints – The product maybe reset or not reset to operation of control due to electrostatic discharge, just switch off and reconnect again.

ADJUSTING VOLUME

Rotate the VOLUME CONTROL clockwise or counterclockwise to increase or decrease volume.

RADIO OPERATION

1. Slide the FUNCTION switch to RADIO position, the POWER indicator will illuminate.
2. Slide the BAND switch to select the desired wave band: AM/FM ST.
3. Tune to required station by rotating the TUNING KNOB.
4. Rotate the VOLUME CONTROL to comfortable volume level.
5. Extend the TELESCOPIC ANTENNA to its full length if you are listening to FM broadcasting. Gently move the unit back and forth to get the best reception when you are listening to AM program, or place the unit in an open place.
   Note: The FM STEREO indicator will be on if you are receiving FM stereo program.
6. Turn off the radio by switching the FUNCTION switch to "OFF" position

CD/MP3 OPERATION

Discs for playback

This system can playback all digital audio CD/MP3/WMA discs, finalized digital audio CD-Recordable (CD-R) discs and finalized digital audio CD-Rewritable (CD-RW) discs.

LOADING A DISC

1. Set the FUNCTION switch to CD/MP3/USB position.
2. Open the CD door, "**OP**" will be shown on the display.
3. Place an audio CD into the tray with the label side facing up.
4. Close the CD door, the total number of tracks will appear in the display.
5. To remove the CD, open the CD compartment lid, grasp the CD by its edges, and carefully take it out.

Note:

- To ensure good system performance; wait until the disc tray completely reads the disc before proceeding.
- If no disc is loaded into the compartment, or the disc is placed upside down, the display will show "n0d".

PLAYING A DISC

1. Press the PLAY/PAUSE/STANDBY button on unit or on remote control to start playback. The playback starts from track 1, "▶" will appear on the display.
2. To interrupt playback, press the PLAY/PAUSE/STANDBY button, "▶" and the track number will flash on the display.
3. To resume playback, press the PLAY/PAUSE/STANDBY button again.
4. To stop playback, press the STOP/USB button, the total number of tracks would appear in the display.

SELECTING A DESIRED TRACK/PASSAGE

To select a desired track

- Press the CD SKIP/SEARCH NEXT/BACK button repeatedly in stop mode or during play until the desired track appears on the display.
- Press the PLAY/PAUSE/STANDBY button to start play.

To search for a particular passage during playback (track scanning at high speed)

Press and hold the CD SKIP/SEARCH NEXT/BACK button to scan the current playing track at high speed until desired point passage, and then release the button.
Playback will start again from this point.

To select a song which track number exceeds 10 (for MP3 disc only)

To select a song/track which number exceeds 10, Pess the FOLD.+/+10 button each time to skip forward/backward 10 tracks, then press the CD SKIP SEARCH NEXT/BACK button to select desired track.

For example: to select the 17th track, press FOLD.+/+10 button, and then the CD SKIP SEARCH NEXT button six times immediately.

To Select A Desired Folder (for MP3 disc only)

(if the MP3 disc contains more than one folder)

To skip to the desired folder during playback, press and hold the FOLD.+/+10 or FOLD.-/-10 button for about 2 seconds to skip to next/previous folder.

PROGRAM TRACKS

Programming tracks of disc are possible when playback is stopped. Up to CD 20 tracks /MP3 99 tracks can be stored in the memory in any order.

1. In stop mode, press the PROG./P-MODE button, the PROG will flash and the **P01** indicator will be on.
2. Press the CD SKIP/SEARCH NEXT/BACK button to select the first desired track to be programmed.
3. Press the PROG./P-MODE button to enter. The display changes to show **P02**.
4. Repeat steps 2 & 3 to store other desired tracks until all tracks are programmed.
5. Press the PLAY/PAUSE/STANDBY button to start playback from the first programmed track.
6. Press the STOP/USB button to stop program playback.

To Erase the Memory (Program)

To clear the program, you have two options:

1. Press the STOP/USB button when the disc is stopped, or
2. Open the CD compartment lid, program will be erased.

REPEAT

You can play one track or all tracks on the disc repeatedly.

To Repeat a Single Track

1. Press PROG./P-MODE button once in play mode, " " will flash on the display. The current track will be played over and over again till you press the STOP/USB button.
2. To cancel repeat play, press PROG./P-MODE button control until " " disappears from the display.

To repeat all the Tracks

1. Press PROG./P-MODE button until the " " shows steady on the display, all tracks on the disc will be played over and over again till you press the STOP/USB button.

2. To cancel repeat play, press the PROG./P-MODE button control until " " disappears from the display.

To repeat the folder (only for MP3 disc which contains more than one folder)

1. Press the PROG./P-MODE button until " FOLDER" show steady on the display, the current folder will be repeated over and over again till you press the STOP/USB button.
2. Press the PROG./P-MODE button once to cancel.

RANDOM PLAY

Press the PROG./P-MODE button in play mode till the " RDM " shows steady on the display, the random play will start from next track automatically(or press CD skip forward button), until all tracks are played over and then stop. Press the PROG./P-MODE button once to cancel.

INTROSCAN PLAY (for CD disc only)

Press the PROG./P-MODE button in play mode till the "INTRO" shows steady on the display, the unit will start to play the first 10 seconds of music of each track, until all tracks are played over and then stop. Press the PROG./P-MODE button once to cancel.

USB OPERATION

1. Set the FUNCTION button to "CD/MP3/USB" position, press and hold the STOP/USB button for about 2 seconds to enter the USB mode.
2. Connect the USB to the USB INPUT. The LCD will show the total number of tracks stored in the USB. The unit will start playback from track 1 after reading finished.
3. Press PLAY/PAUSE/STANDBY button to pause and resume playback.
4. Press the STOP/USB button to stop playing. The display will show total number of USB and STOP.
5. Proceed repeat play (repeat 1- repeat folder - repeat all)/program play/skip next and back operation as described in above "CD/MP3 OPERATION".

CAUTION:

- Do not use any USB extension cable for connecting the USB device to avoid any conflict.

AUX-IN OPERATION

This unit has provided special AUX-IN jack, through this jack other audio sources can be connected to this unit and be amplified.

1. Set the FUNCTION switch to CD/MP3/USB/AUX IN position.
2. Connect the audio cable into the AUX-IN jack and the other end connect to the AUDIO OUT jack of the external audio source. The unit will change to AUX mode automatically.
3. Adjust the volume of the main unit to your desired level.

Press PLAY of the external audio source (eg.MP3 player) to start playback.

COMPACT DISC MAINTENANCE

1. Always use a compact disc bearing the mark as shown.

2. Notes on handling discs
• Removing the disc from its storage case and loading it.
• Do not touch the reflective recorded surface.
• Do not stick paper or write anything on the surface.
• Do not bend the disc.
3. Storage
• Store the disc in its case.
• DO not expose discs to direct sunlight or high temperatures, high humidity or dusty places.
4. Cleaning a disc
• Should the disc become soiled, wipe off dust, dirt and fingerprints with a soft cloth.
• The disc should be cleaned from the center to the edge.
• Never use benzene, thinners, record cleaner fluid or anti-static spray.
• Be sure to close the CD door, so the lens is not contaminated by dust.
• Do not touch the lens.

CORRECT INCORRECT

FROM THE CENTER TO THE EDGE

SPECIFICATIONS

GENERAL

Power Source:	AC 230V~ 50Hz DC 9V 1.5V UM-2/C x 6pcs
Power consumption	14 Watts
Standby consumption	< 0.5 Watts
Weight	Approx. 1.2 kg
Dimensions	Approx. 214 mm (L) x 204 mm (W) x 110 mm (H)
Operation temperature	+ 5°C - + 35° C

RECEIVER SECTION

Receiving Bands	AM/FM ST.
Tuning Range:	AM: 530 - 1600 KHz FM: 88 - 108 MHz

COMPACT DISC SECTION

Optical Pickup	3-Beam Laser
Frequency Response	100Hz - 16KH z

AUDIO SECTION

Power output	0.8 Watts x 2 (RMS)

ACCESSORIES

Instruction Booklet	1
AC Cord	1

Specifications are subject to change for continuous improvement, we reserve the rights to modification without prior notice.

DISPOSING OF THE PRODUCT

This symbol indicates that this product complies with European Directive 2002/96/CE.

Do not throw this product away with normal waste, you need to dispose of it at a collection point for electrical and electronic equipment.

GUARANTEE

This product is guaranteed against all manufacturing defects for 2 years from the date of purchase. If the care advice and instructions contained in this manual are not followed the guarantee will be automatically void.

For this guarantee to be valid, it is necessary to present the original receipt or invoice. Industrias Masats S.L.U. exclusive importer.

CE

DBU-59

REPRODUCTEUR PORTABLE DE CD/MP3/USB AVEC RADIO STÉRÉO

MANUEL D'INSTRUCTIONS

IMPORTANT: Lire ce manuel avant d'utiliser l'appareil et conserver pour de futures consultations.

INTRODUCTION

- Nous vous remercions pour avoir acquis ce produit.
- Lisez ces instructions de fonctionnement pour utiliser correctement cet appareil. Lorsque vous aurez terminé de lire le manuel d'instructions, conservez le manuel dans un endroit sûr pour de futures consultations.

PRECAUTIONS

Utiliser les contrôles ou réglages ou appliquer des processus d'une manière différente à celle spécifié sur ce document peut vous exposer à une radiation dangereuse.

- Evitez d'installer l'unité dans les endroits suivants :
  1. Endroits exposés à la lumière solaire directe ou à proximité d'appareils qui génèrent de la chaleur tels que chaudières électriques ou d'autres appareils qui émettent beaucoup de chaleur.
  2. Endroits soumis à des vibrations constantes.
  3. Endroits sans ventilation ou poussiéreux.
  4. Endroits humides.
- Utilisez les touches et interrupteurs tel qu'on vous l'indique sur le manuel.
- Avant d'allumer l'unité pour la première fois, assurez-vous que le câble est bien installé et que la tension est la correcte.
- Gardez vos CD ou autres dispositifs dans des endroits frais afin qu'ils ne soient pas endommagés par la chaleur.

PRECAUTION: POUR RÉDUIRE LE RISQUE DE DÉCHARGE ÉLECTRIQUE, NE PAS RETIRER LE COUVERCLE. NE PAS OUVRIR L'UNITÉ. POUR QUELCONQUE REPARATION, CONTACTEZ AVEC LE SERVICE TECHNIQUE.

AVERTISSEMENTS:

- Retirez les piles si elles sont épuisées ou si vous prévoyez ne pas utiliser l'appareil pendant une longue période.
- L'utilisation incorrecte des piles peut causer une fugue d'électrolyte et corroder le compartiment ou bien les piles pourraient exploser. Par conséquent:
- Ne pas mélanger les piles de différents types, par exemple, alcalines avec zinc-carbone.
- Lorsque vous devrez remplacer les piles pour des neuves, changez toutes les piles en même temps.
- Utilisez l'appareil dans des climats modérés.
- Ne pas exposer les piles à des températures trop élevées tels que la lumière solaire, le feu ou d'autres sources de chaleur similaires.
- Ne pas exposer l'appareil à des dégoulinements ou éclaboussures et ne pas placer sur l'unité des objets qui contiennent des liquides, tels que les vases.
- La prise principale s'utilise comme dispositif de déconnexion et doit être opérative en tout moment.
- Cette marque indique que, dans toute l'UE, ce produit ne peut pas s'éliminer avec les autres résidus domestiques. Pour éviter de possibles dommages à l'environnement ou nuire la santé humaine à cause d'une élimination non contrôlé des résidus, recyclez cette unité d'une manière responsable pour promouvoir la réutilisation durable des ressources matérielles. Pour rendre le dispositif, utilisez les systèmes de restitution et collecte ou contactez avec votre distributeur local où vous avez acquis l'appareil, qui se charge de recycler l'appareil d'une manière sûre pour l'environnement.

LOCALISATION DES CONTRÔLES

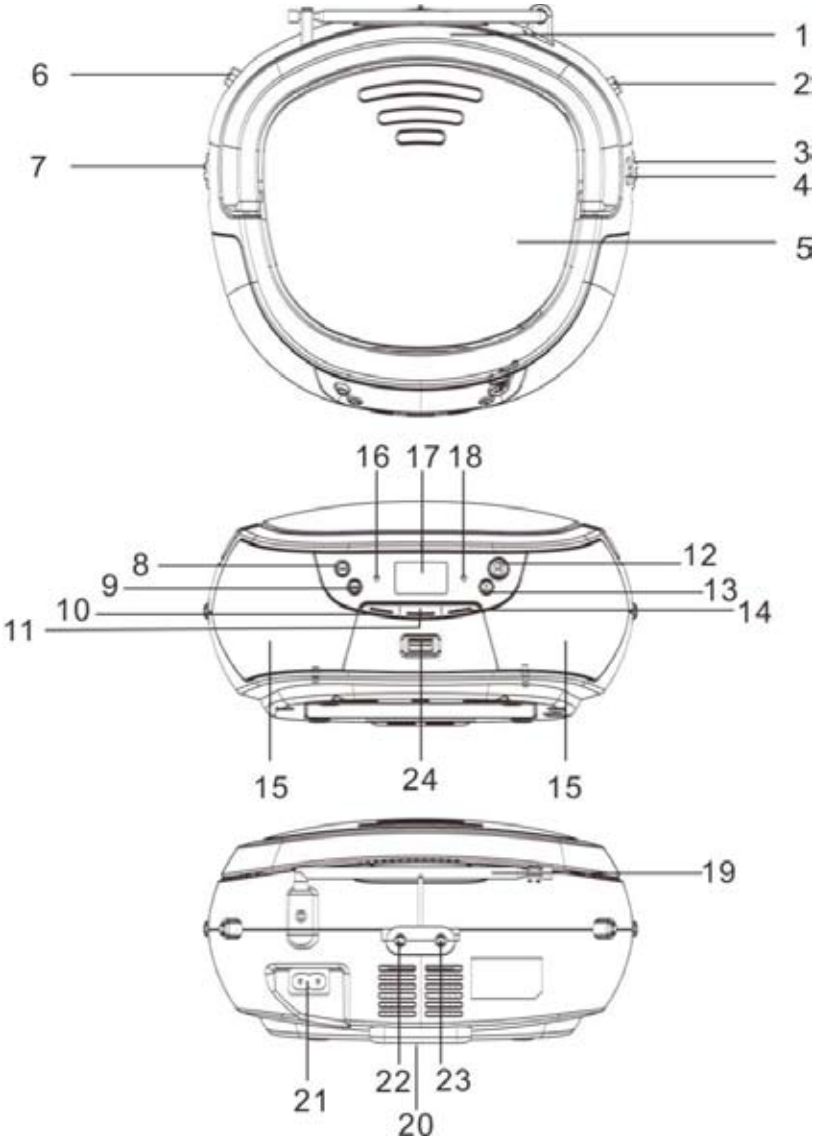

DENOMINATION DES CONTROLES

1. ANSE DE TRANSPORT
2. CONTRÔLE DE FRÉQUENCE
3. SYNTONISATEUR
4.ÉCHELLE DIAL
5. COMPARTIMENT POUR CD
6. INTERRUPTEUR DE FONCTIONS
7. CONTRÔLE DU VOLUME
8. TOUCHE SAUTER/RECHERCHE EN AVANT
9. TOUCHE SAUTER/RECHERCHE EN ARRIÈRE
10. TOUCHE DOSSIER -/-10
11. TOUCHE PROG./MODE-
P12. TOUCHE REPRODUIRE/PAUSE/ATTENTE
13. TOUCHE STOP/USB
14. TOUCHE DOSSIER +/+10
15. HAUT-PARLEURS
16. INDICATEUR D'ALLUMÉ
17. ÉCRAN LCD
18. INDICATEUR FM STÉRÉO
19. ANTENNE TÉLÉSCOPIQUE FM
20. COMPARTIMENT DES PILES
21. PRISE AC
22. CONNECTEUR MIC
23. CONNECTEUR AUX IN
24. PORT USB

SOURCE D'ALIMENTATION

Cette unité peut fonctionner avec courant alternatif (AC) ou continu (DC).

FONCTIONNEMENT AVEC COURANT ALTERNATIF

Connectez l'extrémité du câble AC à la prise AC de l'unité et insérez la fiche à une prise de courant AC. Les piles se déconnecteront automatiquement.

FONCTIONNEMENT AVEC COURANT CONTINUE

Ouvrez la COUVERCLE DU COMPARTIMENT DES PILES. Introduisez 6 piles UM-2/C (non incluses) dans le compartiment en suivant la polarité indiquée.

PRÉCAUTION

Retirez les piles si elles sont épuisées ou si vous prévoyez ne pas les utiliser pendant une longue période.
Les piles contiennent des substances chimiques, pour cela il faut les éliminer correctement.

FONCTIONS DE BASE

ALLUMAGE DE L'UNITÉ

Ajustez l'interrupteur de FONCTIONS sur CD/MP3/USB/AUX ou RADIO.
NOTE: En mode CD/MP3/USB/AUX, si l'unité n'exécute aucune fonction principale pendant 15 minutes, elle passera automatiquement au mode attente.
Note sur ESD – Le produit peut ou pas se réajuster et récupérer le fonctionnement après une décharge électrique, il suffit de déconnecter et reconnecter l'appareil.

RÉGLAGE DU VOLUME

Tournez le CONTROLE DU VOLUME dans les sens des aiguilles d'une montre ou dans les sens contraire pour monter ou baisser le volume.

FONCTIONNEMENT DE LA RADIO

1. Placez l'interrupteur de FONCTIONS en position RADIO, l'indicateur d'ALLUME s'illuminera.
2. Glissez l'interrupteur de FREQUENCE pour sélectionner la fréquence que vous souhaitez: AM/FM ST.
3. Pour syntoniser l'émission, faites tourner le SYNTONISEUR.
4. Tournez le CONTRÔLE DU VOLUME pour ajuster un volume confortable.
5. Etirez au maximum l'ANTENNE TELESCOPIQUE si vous écoutez des émissions FM. Doucement, déplacez l'unité pour obtenir la meilleure réception lorsque vous écouterez des émissions AM ou bien placez l'unité dans un espace ouvert.
   Note: L'indicateur FM STÉRÉO demeurera allumé lorsque vous recevrez des programmes FM stéréo.
6. Pour éteindre la radio, placez l'interrupteur de FONCTIONS sur OFF.

FONCTIONNEMENT DU CD/MP3

Reproduction de disques

Ce système permet de reproduire tous les disques digitaux CD/MP3/WMA audio, disques digitaux CD enregistrables (CD-R) audio terminés et disques digitaux CD réinscriptibles (CD-RW) audio terminés..

CHARGER UN DISQUE

1. Placez l'interrupteur de FONCTIONS en position CD/MP3/USB.
2. Ouvrez le compartiment de CD. Sur l'écran s'affichera "**OP**".
3. Placez un CD audio sur le plateau avec l'étiquette visible.
4. Fermez le compartiment de CD, sur l'écran s'affichera le numéro total de pistes.
5. Pour retirer le CD, ouvrez le compartiment, prenez le CD par les bords et retirez doucement.

Nota:

- Pour garantir le bon fonctionnement du système, attendez à ce que l'unité termine la lecture du disque avant de continuer.
- Si vos n'avez chargé aucun disque dans le compartiment ou si le disque est à l'envers, sur l'écran s'affichera "n0d".

REPRODUCUIRE UN DISQUE

Appuyez sur la TOUCHE REPR./PAUSE/ATTENTE sur l'unité ou sur la télécommande pour initier la reproduction. La reproduction commence depuis la piste 1, "▶" s'affichera sur l'écran.

2. Pour interrompre la reproduction, appuyez sur la TOUCHE REPR./PAUSE/ATTENTE, "▶" et le numéro de piste clignotera sur l'écran.
3. Pour redémarrer la reproduction, appuyez à nouveau sur REPR./PAUSE/ATTENTE.
4. Pour arrêter la reproduction, appuyez sur la TOUCHE STOP/USB, le numéro total de pistes s'affichera sur l'écran.

SELECTIONNER UNE PISTE/FRAGMENT

Sélectionner une piste

- Appuyez plusieurs fois la touche SAUTER/CHERCHER SUIVANT/ANTERIEUR lorsque la reproduction est en arrêt ou en cours jusqu'à ce que la piste souhaitée s'affiche sur l'écran.
- Appuyez sur la touche REPR./PAUSE/ATTENTE pour initier la reproduction.

Chercher un fragment déterminé pendant la reproduction (recherche de piste à grande vitesse)

Appuyez et maintenez appuyée la touche SAUTER/CHERCHER SUIVANT/ANTERIEUR pour scanner à grande vitesse la piste en reproduction jusqu'au fragment souhaité, lâchez la touche. La reproduction commencera depuis ce point.

Sélectionner une chanson dont le numéro de piste est supérieur à 10 (seulement pour disques MP3)

Pour sélectionner une chanson/piste dont le numéro est supérieur à 10, appuyez sur la TOUCHE CARP.+/+10 plusieurs fois pour avancer/reculer 10 pistes, ensuite appuyez sur SAUTER/CHERCHER SUIVANT/ANTERIEUR pour sélectionner la piste souhaité. Par exemple, pour sélectionner la piste 17, appuyez sur CARP.+/+10 et ensuite SAUTER/CHERCHER SUIVANT six fois d'affilée.

Sélectionner un dossier (seulement pour disques MP3)

(si le disque MP3 contient plus d'un dossier)

Pour sauter jusqu'au dossier souhaité pendant la reproduction, appuyez et maintenez appuyée la touche CARP.+/+10 ou CARP.-/-10 2 secondes approximativement pour sauter au dossier suivant/antérieur.

PROGRAMMATION DE PISTES

On peut programmer des pistes de disques lorsque la reproduction est en arrêt. La mémoire permet de sauvegarder jusqu'à 20 pistes maximum sur un CD/99 pistes sur MP3 n'importe quel ordre.

1. En mode arrêt, appuyez sur la TOUCHE PROG./MODE-P, PROG clignotera et s'activera l'indicateur P01.
2. Appuyez sur la touche SAUTER/CHERCHER SUIVANT/ANTERIEUR pour sélectionner la première piste que vous souhaitez programmer.
3. Appuyez sur la touche PROG./MODE-P pour accéder. Sur l'écran s'affiche P02.
4. Répétez les points 2 et 3 pour garder les autres pistes jusqu'à terminer la programmation.
5. Appuyez sur la touche REPR./PAUSE/ATTENTE pour initier la reproduction depuis la première piste programmée.
6. Appuyez sur la touche STOP/USB pour arrêter la reproduction de la programmation.

Effacer la mémoire (Programme)

Pour éliminer le programme, vous avez 2 options:

1. Appuyez sur la touche STOP/USB lorsque le disque est en arrêt, ou
2. Ouvrez le compartiment du CD et le programme s'effacera.

RÉPÉTITIONS

Vous pouvez reproduire une ou toutes les pistes du disque en répétition.

Répéter une seule piste

1. Appuyez une fois sur la touche PROG./MODE-P pendant la reproduction, " ⟲ " clignotera sur l'écran. La piste active se répètera sans arrêt jusqu'à ce que vous appuierez sur la TOUCHE STOP/USB.
2. Pour annuler cette répétition, appuyez sur PROG./MODE-P jusqu'à ce que " ⟲ " disparaisse de l'écran.

Répéter toutes les pistes

1. Appuyez sur la touche PROG./MODE-P jusqu'à ce que " ⟲ " s'affiche figé sur l'écran, toutes les pistes du disque se répèteront jusqu'à ce que vous appuierez sur la TOUCHE STOP/USB.
2. Pour annuler cette répétition, appuyez sur PROG./MODE-P jusqu'à ce que " ⟲ " disparaisse de l'écran.

Répéter le dossier (seulement pour disques MP3 qui contiennent plus d'un dossier)

1. Appuyez sur la touche PROG./MODE-P jusqu'à ce que " ⟲ FOLDER" s'affiche figé sur l'écran, le dossier actif se répétera jusqu'à ce que vos appuierez sur la TOUCHE STOP/USB.
2. Appuyez une fois sur la touche PROG./MODE-P pour annuler.

REPRODUCTION ALEATOIRE

Pendant la reproduction, appuyez sur PROG./MODE-P jusqu'à ce que " RDM " s'affiche figé sur l'écran; la reproduction aléatoire s'initiera automatiquement à partir de la piste suivante (ou appuyez sur la TOUCHE d'avancer) jusqu'à ce que toutes les pistes se reproduiront et ensuite l'unité s'arrêtera. Appuyez une fois sur PROG./MODE-P pour annuler.

REPRODUCTION EXPLORATOIRE (seulement pour CD)

Pendant la reproduction, appuyez sur PROG./MODE-P jusqu'à ce que "INTRO" s'affiche figé sur l'écran; l'unité commencera à reproduire les 10 premières secondes de musique de toutes las pistes et ensuite il s'arrêtera. Appuyez une fois sur PROG./MODE-P pour annuler.

FONCTIONNEMENT DEL USB

1. Placez l'interrupteur de FONCTIONS en position CD/MP3/USB, et appuyez et maintenez appuyée la touche STOP/USB pendant 2 secondes approximativement pour accéder au mode USB.
2. Connectez l'USB au port USB. Sur l'écran LCD s'affichera le numéro total de pistes sauvegardées sur l'USB. L'unité initiera la reproduction depuis la piste 1 une fois la lecture terminée.
3. Appuyez sur la TOUCHE REPR./PAUSE/ATTENTE pour faire une pause et redémarrer la reproduction.
4. Appuyez sur la TOUCHE STOP/USB pour arrêter la reproduction. Sur l'écran s'affichera le numéro total d'USB et STOP.
5. Vous pouvez réaliser les opération de répétition (répéter 1-répéter dossier-répéter tout)/reproduction de programme/avancer et reculer selon on a exposé sur le paragraphe "FONCTIONNEMENT DU CD/MP3".

PRÉCAUTION:

- Ne pas utiliser des câbles rallonges USB pour connecter le dispositif USB afin d'éviter tout conflit.

FONCTIONNEMENT DU MODE AUXILIAIRE

Cette unité inclut un connecteur AUX-IN spécial qui permet de connecter d'autres sources audio et de les amplifier.

1. Placez l'interrupteur de FONCTIONS en position CD/MP3/USB/AUX IN.
2. Connectez le câble audio au connecteur AUX-IN et l'autre extrémité, au connecteur de sortie audio de la source externe audio. L'unité changera automatiquement au mode AUX.
3. Ajustez le volume de l'unité principale au niveau souhaité.

Appuyez sur la touche de reproduction de la source externe audio (p.ex. reproducteur MP3) pour initier la reproduction.

MAINTENANCE DU CD

1. Utilisez toujours des CDs que portent la marque suivante:

2. Notes sur la manipulation de disques
- Retirez le disque de la boîte et chargez dans l'unité.
- Ne pas toucher la superficie reflétant d'enregistrement.
- Ne pas adhérer des papiers ni écrire sur la superficie d'enregistrement.
- Ne pas plier le disque.

3. Stockage
- Conserver le disque dans boîte.
- NE pas exposer les disques à la lumière solaire ni à des températures élevées, ni à des hauts niveaux d'humidité ou endroits poussiéreux.

4. Nettoyage d'un disque
- Si le disque est sale, éliminez la poussière, la saleté et les empruntes avec un drap doux.

• Nettoyez le disque depuis le centre vers les bords.

CORRECT INCORRECT

DU CENTRE VERS LES BORDS

• Ne jamais utiliser du benzène, dissolvante, nettoyeur de disques ni aérosols antistatiques.
• Toujours fermer le couvercle du compartiment CD para protéger la lentille de la poussière.
• Ne pas toucher la lentille.

SPECIFICATION

GENERALES

Alimentation	AC 230V~ 50Hz DC 9V 1.5V UM-2/C x 6 u.
Consommation électrique	14 Watts
Consommation en mode attente	< 0.5 Watts
Poids	Approx. 1.2 kg
Dimensions	Approx. 214 mm (l) x 204 mm (an) x 110 mm (al)
Température de fonctionnement	+ 5°C - + 35° C

SECTION DU RECEPTEUR

Fréquences:	AM/FM ST.
Rang de syntonisation	AM: 530 - 1600 KHz FM: 88 - 108 MHz

SECTION DU CD

Unité optique	Laser de 3 faisceaux
Réponse de fréquence	100Hz - 16KH z

SECTION AUDIO

Puissance de sortie	0.8 vatios x 2 (RMS)

ACCESSORIOS

Manuel d'instructions	1
Cable AC	1

Les spécifications sont sujettes à des changements pour réaliser des améliorations continuelles. Nous nous réservons le droit de les réaliser sans préavis.

ELIMINATION DU PRODUIT

Ce symbole indique que c'est un produit qui accomplit la directive européenne 2002/96/CE.

Ne pas jeter ce produit avec les déchets ménagers, vous devez le porter à un point de récollection de produits électriques et électroniques.

GUARANTIE

L'appareil a une garantie de 2 ans à compter à partir de la date d'achat contre tout défaut de fabrication. L'inaccomplissement des instructions et précautions d'utilisation indiquées sur ce manuel impliquent la perte automatique de la garantie.

Pour que cette garantie soit valable, il est nécessaire de présenter le ticket d'achat original. Importateur exclusif Industrias Masats S. L. U.

DBU-59

REPRODUTOR CD/MP3/USB PORTÁTIL COM RÁDIO ESTÉREO

MANUAL DE INSTRUÇÕES

IMPORTANTE: Leia atentamente este manual antes de utilizar o aparelho e utilize-o para consultas futuras.

INTRODUÇÃO

• Obrigado por adquirir este produto.
• Leia atentamente este manual de instruções para aprender a utilizar o equipamento adequadamente. Quanto terminar de ler o manual de instruções, guarde-o num local seguro para futuras consultas.

CUIDADO

O uso de controles, ajustes ou a execução de procedimentos diferentes daqueles aqui especificados, pode resultar em exposição a radiação perigosa..

• Evite instalar o aparelho nos locais descritos abaixo:
1. Locais expostos à luz solar direta ou perto de aparelhos que irradiem calor, como aquecedores elétricos ou outros equipamentos similares.
2. Áreas sujeitas à vibração constante.
3. Lugares sem ventilação ou poeirentos.
4. Locais húmidos ou molhados.

• Utilize os botões e interruptores como indicado no manual.
• Antes de ligar o aparelho pela primeira vez, certifique-se de que o cabo de alimentação está devidamente instalado e o interruptor está configurado corretamente.
• Guarde o seu CD ou outros dispositivos numa zona fresca para evitar os danos provocados pelo calor.

CUIDADO PARA REDUZIR O RISCO DE CHOQUE ELÉTRICO, NÃO RETIRE A TAMPA (PARTE TRASEIRA). NÃO ABRA A UNIDADE. PARA QUALQUER REPARAÇÃO, RECORRA A UM PROFISSIONAL QUALIFICADO.

ADVERTENCIAS:

- Retirar as pilhas se estiverem gastas ou se não pretender usar o aparelho por um longo período.
- O uso incorreto das pilhas pode provocar a fuga de eletrólito e a corrosão do compartimento, ou causar a explosão das pilhas.
- Não misture tipos de pilhas, por exemplo, alcalinas com pilhas de carbonato de zinco.
- Quando colocar pilhas novas, substitua todas as pilhas ao mesmo tempo.
- O aparelho foi concebido para utilização em climas moderados.
- A bateria não deve ser exposta a calor excessivo, como luz solar, fogo ou semelhante.
- O aparelho não deve ser exposto a gotejamentos ou salpicos; objetos com líquidos, como copos, não devem ser colocados em cima do aparelho.
- O cabo de alimentação é utilizado como dispositivo de desligamento. Deve estar facilmente acessível.
- Esta marca indica que o produto não deve ser eliminado com outros resíduos domésticos em toda a UE. Para evitar possíveis danos ao meio ambiente ou à saúde humana causados pela eliminação incontrolada de resíduos, recicle-os de forma responsável para promover a reutilização sustentável de recursos materiais. Para eliminar o seu aparelho usado, utilize os sistemas de recolha ou contacte o revendedor onde o produto foi adquirido. Estes profissionais podem eliminar o aparelho de forma segura para o ambiente.

LOCALIZAÇÃO DOS CONTROLOS

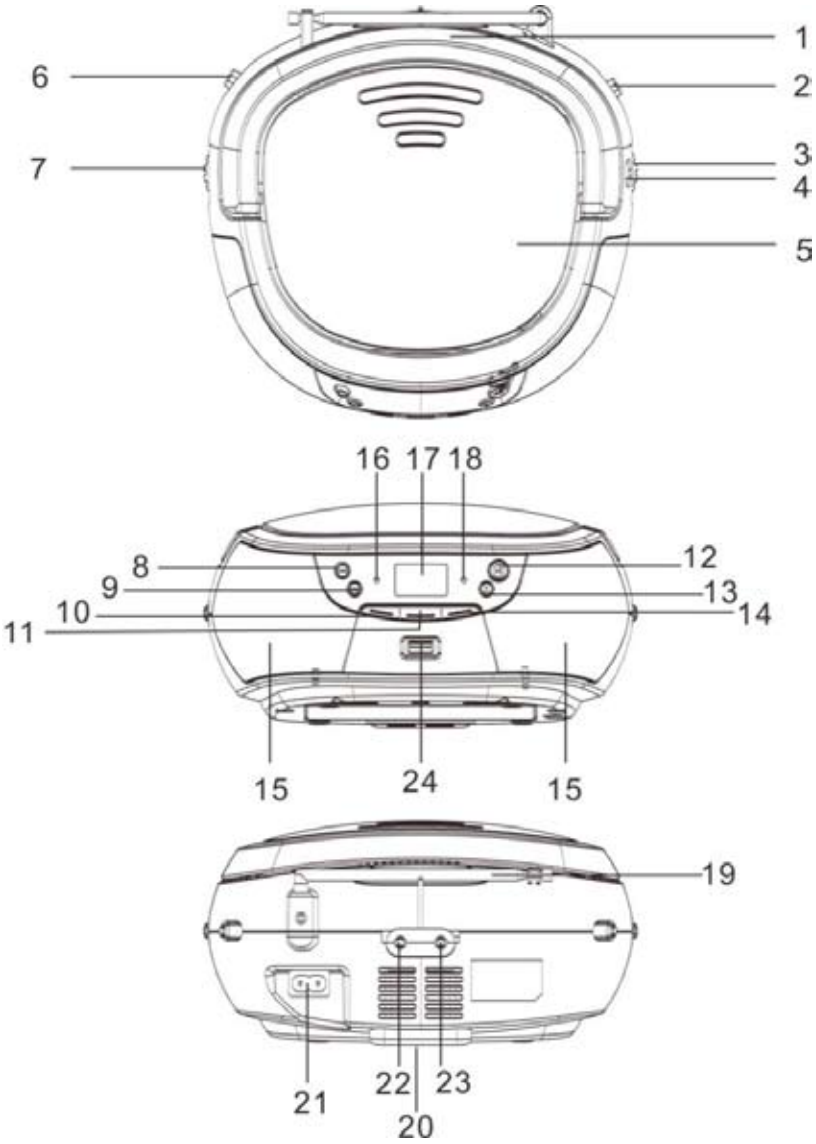

CONTROLOS

1. PEGA
2. BANDA
3. SINTONIA
4. BARRA DE SINTONIA
5. COMPARTIMENTO CD
6. INTERRUPTOR DE FUNÇÃO
7. CONTROLO DE VOLUME
8. BOTÃO SALTAR/PESQUISAR À FRENTE
9. BOTÃO SALTAR/PESQUISAR ATRÁS
10. BOTÃO PASTA-/-10
11. BOTÃO CD PROG./P-MODE
12. PLAY/PAUSA/STANDBY
13. BOTÃO STOP/USB
14. BOTÃO PASTA+/+10
15. COLUNAS
16. INDICADOR DE ALIMENTAÇÃO
17. VISOR LCD
18. INDICADOR FM ESTÉREO
19. NTENA TELESCÓPICA FM
20. COMPARTIMENTO DAS PILHAS
21. ENTRADA AC
22. ENTRADA MIC
23. ENTRADA AUX
24. PORTO USB

FONTE DE ALIMENTAÇÃO

Esta unidade foi concebida para ser operada com alimentação AC/DC.

ALIMENTAÇÃO AC

Ligue o cabo de alimentação AC à respetiva entrada da unidade e a uma tomada da rede elétrica. As pilhas serão desativadas automaticamente.

ALIMENTAÇÃO DC

Abra a PORTA DO COMPARTIMENTO DAS PILHAS. Coloque pilhas UM-2 de tamanho C (não incluídas) no compartimento. Respeite as polaridades indicadas.

CUIDADO

Retire as pilhas se estiverem gastas ou não pretender utilizar o aparelho por um longo período de tempo.
As pilhas contêm substâncias químicas, motivo pelo qual devem ser eliminadas de forma adequada.

FUNÇÕES BÁSICAS

LIGAR O APARELHO

Coloque o interruptor de FUNÇÃO na posição CD/MP3/USB/AUX ou RÁDIO.
NOTA: Na posição CD/MP3/USB/AUX, quando a unidade não executa a função principal durante 15 minutos, o aparelho muda automaticamente para o modo de espera (STANDBY).
Dicas ESD – Se o aparelho não retomar a sua operação devido a descarga eletrostática, basta desligar e voltar a ligar.

AJUSTAR VOLUME

Gire o controlo de volume para a direita para aumentar o volume e para a esquerda para diminuir.

FUNCIONAMENTO DO RÁDIO

1. Deslize o interruptor de FUNÇÃO para a posição RADIO, o indicador de ALIMENTAÇÃO irá acender.
2. Deslize o botão BANDA para selecionar a banda desejada: AM/FM ST.
3. Sintonize a estação desejada utilizando o botão de SINTONIA.
4. Gire o controle de VOLUME para o nível de volume desejado.
5. Estique a ANTENA TELESCÓPICA na totalidade se estiver a ouvir transmissão de FM. Mova suavemente o aparelho para trás para obter a melhor receção quando ouvir transmissão de AM, ou coloque a unidade numa zona espaçosa.

   Nota: O indicador STEREO FM estará ligado se estiver a receber um programa FM estéreo.
6. Desligue o rádio, colocando o interruptor de FUNÇÃO na posição "OFF".

FUNCIONAMENTO CD/MP3

Discos para reprodução

Este sistema pode reproduzir todos os discos de CD/MP3/WMA de áudio digital, e discos regraváveis CD-R e CD-RW.

INTRODUZIR DISCO

1. Coloque o interruptor de FUNÇÃO na posição CD/MP3/USB.
2. Abra a bandeja do CD. Será mostrada a indicação "**OP**" no visor.
3. Coloque um CD de áudio na bandeja com o lado da etiqueta para cima.
4. Feche a bandeja do CD, o número total de faixas aparecerá no visor.
5. Para retirar o CD, abra a tampa do compartimento do CD, segure o CD pelas margens e retire-o cuidadosamente.

Nota:

- Para garantir um bom desempenho do sistema; espere que o aparelho leia totalmente o disco antes de prosseguir.
- Se nenhum disco estiver carregado no compartimento, ou o disco estiver colocado ao contrário, o visor irá mostrar "n0d".

REPRODUZIR DISCO

1. Prima o botão PLAY/PAUSA/STANDBY no aparelho ou no controlo remoto para iniciar a reprodução. A reprodução começa a partir da faixa 1; o sinal "▶" aparecerá no visor.
2. Para interromper a reprodução, prima PLAY/PAUSA/STANDBY; o sinal "▶" e o número da faixa piscam no visor.
3. Para retomar a reprodução, prima o botão PLAY/PAUSA/STANDBY novamente.
4. Para parar a reprodução, prima o botão STOP/USB; o número total de faixas aparece no visor.

SELECIONAR FAIXA/PASSAGEM PRETENDIDA

Selecionar faixa desejada

- Prima o botão SALTAR/PESQUISAR À FRENTE ou SALTAR/PESQUISAR ATRÁS repetidamente quando a reprodução estiver parada ou durante a reprodução, até que a faixa desejada apareça no visor.
- Prima o botão PLAY/PAUSA/STANDBY para iniciar a reprodução.

Para procurar uma passagem específica durante a reprodução (pesquisa rápida)

Mantenha premido o SALTAR/PESQUISAR À FRENTE ou SALTAR/PESQUISAR ATRÁS para pesquisar a faixa em reprodução a alta velocidade até chegar ao ponto desejado, libertando depois o botão.
A reprodução irá começar de novo a partir deste ponto.

Para selecionar uma faixa com número superior a 10 (apenas discos MP3)

Para selecionar uma faixa cujo número exceda 10, prima o botão PASTA+/+10 botão uma vez para saltar 10 faixas; depois, prima o botão SALTAR/PESQUISAR À FRENTE ou SALTAR/PESQUISAR ATRÁS para selecionar a faixa desejada. Por exemplo: para selecionar a faixa 17, prima o botão PASTA+/+10 e, depois, o botão SALTAR/PESQUISAR À FRENTE seis vezes seguidamente.

Para selecionar uma pasta desejada (apenas discos MP3)

(Se o disco MP3 tiver mais de uma pasta)

Para saltar para a pasta desejada durante a reprodução, mantenha premido o botão PASTA+/+10 ou PASTA-/-10 durante cerca de 2 segundos para avançar/retroceder para a seguinte pasta.

Programar faixas

A programação de faixas do disco é possível quando a reprodução estiver parada. Pode armazenar até 20 faixas de CD e 99 faixas de MP3 na memória, em qualquer ordem.

1. Com a reprodução parada, prima o botão PROG./P-MODE; a indicação PROG começa a piscar e o indicador P01 acende-se.
2. Prima o botão SALTAR/PESQUISAR À FRENTE ou SALTAR/PESQUISAR ATRÁS para selecionar a primeira faixa desejada para a programação.
3. Prima o botão PROG./P-MODE para aceder. O visor passa a mostrar a indicação P02.
4. Repita os passos 2 e 3 para armazenar outras faixas desejadas, até que todas as faixas estejam programadas.
5. Prima o botão PLAY/PAUSA/STANDBY para iniciar a reprodução a partir da primeira faixa programada.
6. Prima o botão STOP/USB para parar a reprodução do programa.

Apagar a memória (Programa)

Para apagar o programa, existem duas opções:

1. Prima o botão STOP/USB quando o disco estiver parado; ou
2. Abra a tampa do compartimento do CD para apagar a programação.

REPETIR

Pode reproduzir uma faixa ou todas as faixas do disco repetidamente.

Para repetir uma faixa Individual

1.Prima o botão PROG./P-MODE uma vez no modo de reprodução; o sinal " " pisca no visor. A faixa atual será reproduzida repetidamente até ser premido o botão STOP/USB.
2. Para cancelar a repetição, prima o botão PROG./P-MODE até que o sinal " " desapareça do visor.

Repetir todas as faixas

1. Prima o botão PROG./P-MODE até o sinal " " aparecer fixo no visor; todas as faixas do disco serão reproduzidas repetidamente até ser premido o botão STOP/USB.
2. Para cancelar a repetição da reprodução, prima o botão PROG./P-MODE até o sinal " " desaparecer do visor.

Repetir pasta (apenas MP3 com mais do que uma pasta)

1. Prima o botão PROG./P-MODE até a indicação " FOLDER" aparecer fixa no visor; a pasta atual será repetida até ser premido o botão STOP/USB.
2. Prima o botão PROG./P-MODE uma vez para cancelar.

REPRODUÇÃO ALEATÓRIA

Prima o botão PROG./P-MODE no modo de reprodução até a indicação "RDM" aparecer fixa no visor; a reprodução aleatória terá início automaticamente a partir da próxima faixa (pode premir o botão SALTAR/PESQUISAR À FRENTE para avançar), até que todas as faixas sejam reproduzidas. Prima o botão PROG./P-MODE uma vez para cancelar.

REPRODUÇÃO INTROSCAN (apenas CD)

Prima o botão PROG./P-MODE no modo de reprodução até a indicação "INTRO" aparecer fixa no visor; a unidade irá começar a reproduzir os primeiros 10 segundos de música de cada faixa, até que todas as faixas são reproduzidas. Prima o botão PROG./P-MODE uma vez para cancelar.

FUNCIONAMENTO USB

1. Coloque o interruptor de FUNÇÃO na posição "CD/MP3/USB"; mantenha premido o botão STOP/USB durante cerca de dois segundos para aceder ao modo USB.
2. Ligue o dispositivo à entrada USB. O visor irá mostrar o número total de faixas armazenadas no USB. Quando terminar a leitura, a unidade irá iniciar a reprodução a partir da primeira faixa.
3. Prima o botão PLAY/PAUSA/STANDBY para pausar e retomar a reprodução.

4. Prima o botão STOP/USB para deter a reprodução. O visor mostra o número total do USB e interrompe a reprodução.
5. Continue a repetição da reprodução (repetir 1 - repetir pasta - repetir tudo) / programação / pesquisar à frente e atrás, como se descreve no ponto "FUNCIONAMENTO CD/MP3".

CUIDADO:

- Não use nenhuma extensão de USB para ligar o dispositivo USB, de forma a evitar qualquer incompatibilidade.

FUNCIONAMENTO ENTRADA AUX

Esta unidade está equipada com uma entrada AUX, que permite ligar outras fontes de áudio para reprodução.

1. Coloque o interruptor de FUNÇÃO na posição CD/MP3/USB/AUX.
2. Ligue o cabo de áudio à entrada AUX e a outra extremidade à saída de áudio da fonte de áudio externa. A unidade irá mudar para o modo AUX automaticamente.
3. Ajuste o volume da unidade principal para o nível desejado.

Prima o botão PLAY da fonte de áudio externa (ex.: reprodutor MP3) para iniciar a reprodução.

MANUTENÇÃO DOS COMPACT DISC

1. Utilize apenas discos que apresentem a seguinte marca.

2. Notas sobre o manuseamento dos discos
• Retire o disco da respetiva caixa e coloque-o no aparelho.
• Não toque na parte gravada do disco.
• Não cole papel ou escreve na superfície.
• Não dobre o disco.

3. Armazenamento
• Armazene o disco na respetiva caixa.
• NÃO exponha os discos à luz solar direta ou a temperaturas elevadas, nem a locais húmidos ou poeirentos.

4. Limpar o disco
• Caso o disco fique sujo, limpe o pó, sujidade ou dedadas com um pano suave.
• O disco deve ser limpo do centro para as margens.

CORRETO INCORRETO

DO CENTRO PARA AS MARGENS

• Não utilize benzeno, diluentes, fluidos para limpar discos ou spray antiestática.
• Feche a bandeja do CD, para que a lente não seja contaminada pelo pó.
• Não toque na lente.

ESPECIFICAÇÕES

GERAIS

Alimentação	AC 230V~ 50Hz DC 9V 1.5V UM-2/C x 6 u.
Consumo em funcionamento	14 Watts
Consumo em funcionamento	< 0.5 Watts
Peso	Aprox. 1.2 kg
Dimensões	Aprox. 214 mm (L) x 204 mm (W) x 110 mm (H)
Temperatura em funcionamento	+ 5°C - + 35° C

RECETOR

Bandas	AM/FM ST.
Sintonia	AM: 530 - 1600 KHz FM: 88 - 108 MHz

COMPACT DISC

Leitura Ótica	Laser de 3 feixes
Resposta de Frequência	100Hz - 16KH z

ÁUDIO

Potência	0.8 Watts x 2 (RMS)

ACESSORIOS

Livro de Instruções	1
Cabo AC	1

As especificações estão sujeitas a alterações devidas ao melhoramento contínuo; é reservado o direito a modificações sem prévio aviso.

ELIMINAÇÃO DO PRODUTO

Este símbolo indica que o produto cumpre a diretiva europeia 2002/96/CE.

Não elimine este produto juntamente com o lixo doméstico normal; deverá depositá-lo num centro de recolha de produtos elétricos e eletrónicos.

GUARANTIA

Este equipamento tem uma garantia de 2 anos a partir da data de compra contra quaisquer defeitos de fabrico.

O incumprimento das instruções ou precauções de utilização contidas neste manual implica a perda automática da garantia.

Para que esta garantia seja válida, é necessário apresentar o recibo ou a factura de compra original.

Importador exclusivo Industrias Masats S. L. U.

GARANTIA

Industrias Masats, en cumplimiento con lo establecido por la Ley de Protección al Consumidor (Ley 23/2003 de 10 /07/2003), ofrece Garantía al Cliente en España y Portugal (Península y Baleares), para todos sus productos de la marca bajo las siguientes condiciones:

A. Todos los productos en los que se detecten fallos de funcionamiento antes de transcurridos 15 DÍAS desde la fecha de venta al cliente final SERÁN CAMBIADOS POR OTRO, cuando:

1. El producto haya sido utilizado solo en el uso normal para el que estaba previsto.
2. No haya sido abierto, manipulado o alterado por persona ajena al Servicio Técnico Oficial de la marca.
3. No haya sufrido daños por golpes, inundación, sobrecalentamiento, sobrecarga eléctrica o cualquier otra circunstancia externa que pueda ser posible motivo de avería.
4. Sea devuelto al punto de venta donde se adquirió, con su embalaje original en perfecto estado, completo con todos sus accesorios y manuales, y acompañado de la factura o ticket de venta donde se indique claramente la marca tipo del producto y la fecha de venta.

B. Todos los productos en los que se detecten fallos de funcionamiento antes de transcurridos DOS AÑOS desde su fecha de venta, serán reparados o cambiados por otro, siempre que:

1. El producto haya sido utilizado solo en el uso normal para el que estaba previsto.
2. No haya sido abierto, manipulado o alterado por persona ajena al Servicio Técnico Oficial de la marca.
3. No haya sufrido daños por golpes, inundación, sobrecalentamiento, sobrecarga eléctrica o cualquier otra circunstancia externa que pueda ser posible motivo de avería.
4. Sea devuelto al servicio técnico de Industrias Masats o al punto de venta donde se adquirió, con embalaje adecuado y acompañado de la factura o ticket de venta donde se indique claramente la marca y tipo del producto, la fecha de venta y el nombre y dirección del establecimiento vendedor así como una explicación de la avería detectada.

Excepción: Los componentes adicionales de los productos sujetos a desgaste natural debido a su uso como adaptadores AC, baterías, mandos a distancia, auriculares…, quedan excluidos de esta garantía.

Será responsabilidad exclusiva del usuario el envío del producto en las condiciones adecuadas para evitar daños durante el transporte.

Industrias Masats se reserva el derecho a dictaminar sobre el estado de los productos averiados o defectuosos que le sean remitidos. En caso de reclamación serán de competencia exclusiva los Tribunales de la ciudad de Barcelona.

Datos contacto SAT España:

TECNOLEC S.L.
Tel: 93 340 87 53
e-mail: comercial@tecnolec.net
(Para productos adquiridos en España)