be quiet!®

www.bequiet.com/bk006

Silver

EN » Product information for this CPU cooler
DE » Produktinformationen zu diesem CPU-Kühler
FR » Informations produit pour ce système de refroidissement
ES » Información del producto para este refrigerador de CPU
PL » Informacje produktowe dla tego coolera CPU
NL » Engelstalige productinformatie voor deze processorkoeler
SE » Produktinformation för den här processorkylaren, på engelska
RU » Подробная информация о данном кулере для процессора
TW » 此CPU散熱器的產品資訊
CN » 此CPU散热器的产品信息
JP » 製品情報CPUクーラー

www.bequiet.com/bk007

Black

EN » Product information for this CPU cooler
DE » Produktinformationen zu diesem CPU-Kühler
FR » Informations produit pour ce système de refroidissement
ES » Información del producto para este refrigerador de CPU
PL » Informacje produktowe dla tego coolera CPU
NL » Engelstalige productinformatie voor deze processorkoeler
SE » Produktinformation för den här processorkylaren, på engelska
RU » Подробная информация о данном кулере для процессора
TW » 此CPU散熱器的產品資訊
CN » 此CPU散热器的产品信息
JP » 製品情報CPUクーラー

ES

Introducción: Gracias por comprar un producto be quiet! Las siguientes instrucciones le guiarán a través del proceso de instalación. Si encuentra algún problema durante la instalación, póngase en contacto con nuestro servicio de atención al cliente mediante correo electrónico en service@bequiet.com. Tenga en cuenta que be quiet! no puede aceptar la responsabilidad por los daños causados por problemas de compatibilidad.

Garantía:
- 3 años de garantía del fabricante para el consumidor final a partir de la fecha de compra (sólo para compra original en distribuidores autorizados be quiet).
- Sólo se podrán ejercer los derechos de la garantía presentando una copia del comprobante de compra expedido por un distribuidor autorizado de be quiet!
- La manipulación de cualquier tipo, las modificaciones estructurales de cualquier tipo y los daños por influencias mecánicas externas provocarán la pérdida total de la garantía.
- Los términos y condiciones íntegros de la garantía se pueden consultar en la página web www.bequiet.com dentro de la sección de servicio técnico / condiciones de la garantía.

Listan GmbH · Wilhelm-Bergner-Straße 11c · 21509 Glinde
Germany

Correo electrónico del servicio de atención: service@bequiet.com

! Recomendamos el montaje preparatorio del refrigerador fuera de la caja del ordenador para la posterior instalación Recomendamos que retire el disipador antes de transportarlo.

be quiet!®

PURE ROCK 2

CONTENIDO

	Nombre del componente	Cantidad
1	be quiet! Refrigerador Pure Rock	1
2	Ventilador de 120 mm	1
3	Placa posterior Intel	1
4	Soportes de montaje Intel	2
5	Soportes de montaje AMD largos	2
6	Puente de montaje del refrigerador	1
7	Tuercas espaciadoras Intel	4

	Nombre del componente	Cantidad
8	Tuercas Intel 115X/1366	4
9	Tuercas espaciadoras AMD	4
10	Tornillos de fijación del puente de montaje	4
11	Tornillos de fijación del puente de montaje	2
12	Tornillos de placa posterior Intel	4
13	Tornillos de placa posterior AMD	4
14	Juntas tóricas	4
15	Clips de ventilador	4
16	Arandela AM3	4

09/2020

Intel: LGA2011(-3) Square ILM / LGA 2066

Para ello se necesitan las siguientes piezas:
1x Refrigerador para CPU Pure Rock 2 (1), 1x Ventilador de 120 mm (2), 2x Soportes de montaje Intel (4), 1x Puente de montaje del refrigerador (6), 4x Tuercas espaciadoras Intel (7), 4x Tornillos de fijación de soportes de montaje (10), 2x Tornillos de fijación del puente de montaje (11), 2x Clips de ventilador (15)

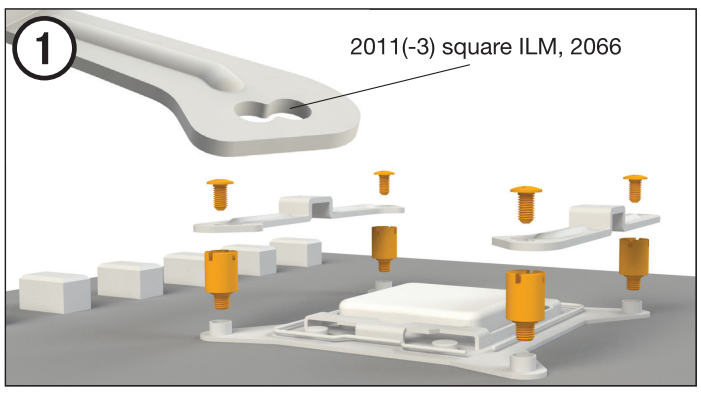

Montaje del bastidor de montaje del refrigerador
Primero, atornille las tuercas espaciadoras (7) en las roscas del armazón de la toma. Coloque los soportes de montaje Intel (4) sobre las tuercas espaciadoras Intel y fíjelos bien con los tornillos de fijación de soportes de montaje (10). Para ello puede utilizar el destornillador de estrella.

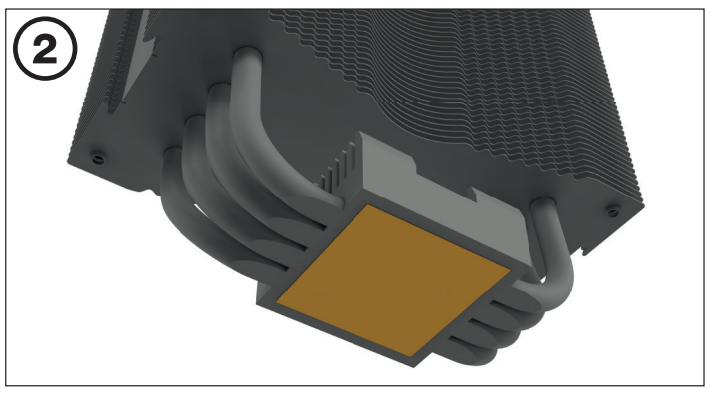

Montaje del refrigerador para CPU
Antes de la instalación frente a la CPU se debe retirar la cubierta protectora de la parte inferior del refrigerador.

Precaución: La pasta térmica suministrada no es apta para el consumo humano. Si la ingiere, beba mucha agua y busque urgentemente atención médica. Manténgala alejada del alcance de los niños. Evite el contacto con la piel y los ojos.

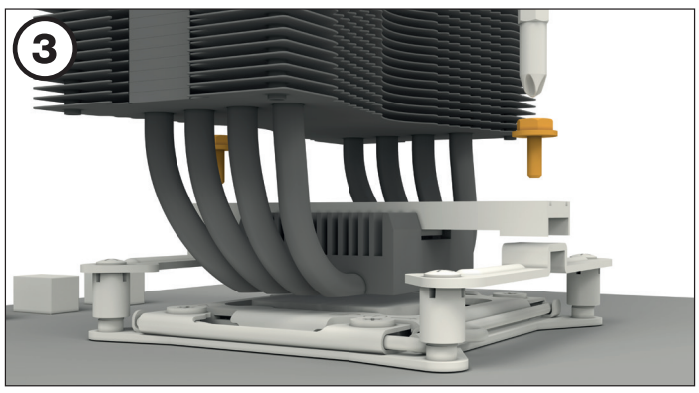

Coloque el puente de montaje (6) del refrigerador centrado sobre el refrigerador (1). A continuación, coloque la unidad de refrigeración sobre la CPU. Introduzca desde arriba los tornillos de fijación (11) del puente de montaje en el puente de montaje del refrigerador y apriételos alternando entre ellos.

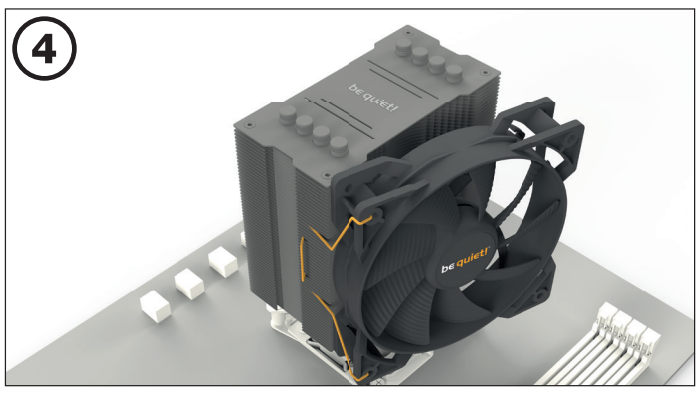

Fije el ventilador de 120 mm (2) en la unidad de refrigeración (1) utilizando los clips de ventilador (15). Conecte el ventilador a la señal PWM de la placa base.

Al desmontar el ventilador de 120 mm (2), presione las muescas de los clips de ventilador (15) para apartarlos de este.

Intel: LGA 1200 / 1150 / 1151 / 1155

Para ello se necesitan las siguientes piezas:
1x Refrigerador Pure Rock 2 (1), 1x Ventilador de 120 mm (2), 1x Placa posterior Intel (3), 2x Soportes de montaje Intel (4), 1x Puente de montaje del refrigerador (6), 4x Tuercas Intel 115X/1366 (8), 4x Tornillos de fijación del puente de montaje (10), 2x Tornillos de fijación del puente de montaje (11), 4x Tornillos de placa posterior Intel (12), 4x Juntas tóricas (14), 2x Clips de ventilador (15)

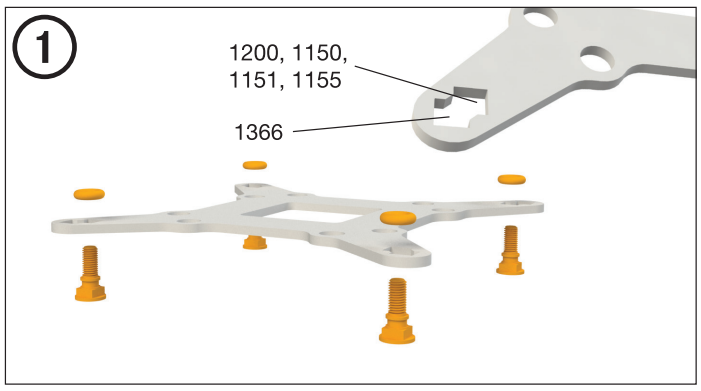

Montaje de la placa posterior
Coloque los tornillos de placa posterior Intel (12) en las muescas situadas en la parte trasera de la placa posterior Intel (3). Al hacerlo, procure alinearse con los orificios perforados para cada toma..

Para fijar los tornillos de placa posterior en la placa posterior Intel, utilice las juntas tóricas (14). Una vez montada la placa posterior Intel para la toma Intel correspondiente, colóquela bajo la placa base. Al hacerlo, asegúrese de que los tornillos de la placa posterior Intel (12) están colocados con precisión en los orificios de la placa base.

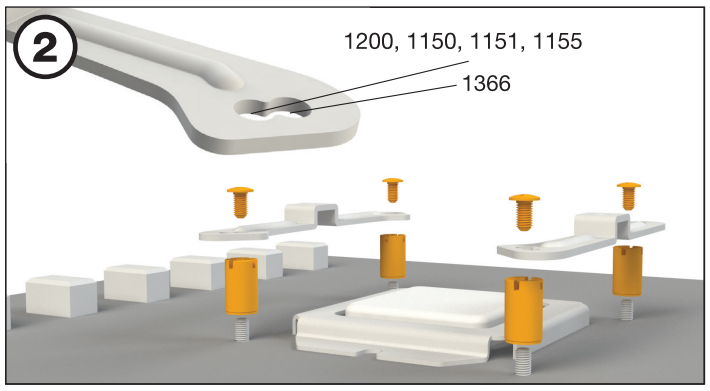

Instalación de los soportes de montaje
Enrosque las tuercas Intel 115X/1366 (8) en la placa posterior Intel previamente colocada (3). A continuación, coloque los soportes de montaje Intel (4) sobre las tuercas Intel 115X/1366 y fíjelos con los tornillos de fijación de soportes de montaje (10). Para ello puede utilizar el destornillador de estrella.

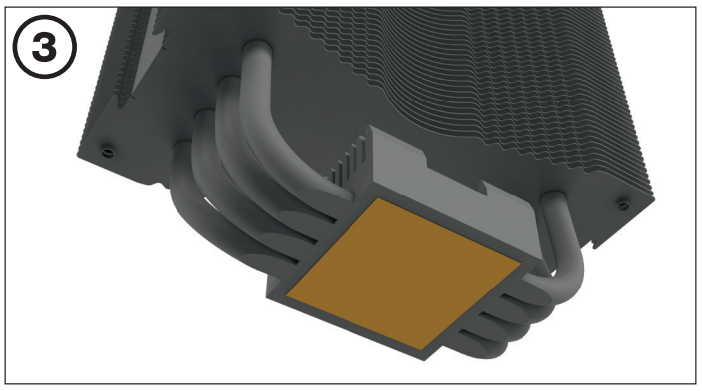

Montaje del refrigerador para CPU
Antes de la instalación frente a la CPU se debe retirar la cubierta protectora de la parte inferior del refrigerador.

Precaución: La pasta térmica suministrada no es apta para el consumo humano. Si la ingiere, beba mucha agua y busqueurgentemente atención médica. Manténgala alejada del alcance de los niños. Evite el contacto con la piel y los ojos.

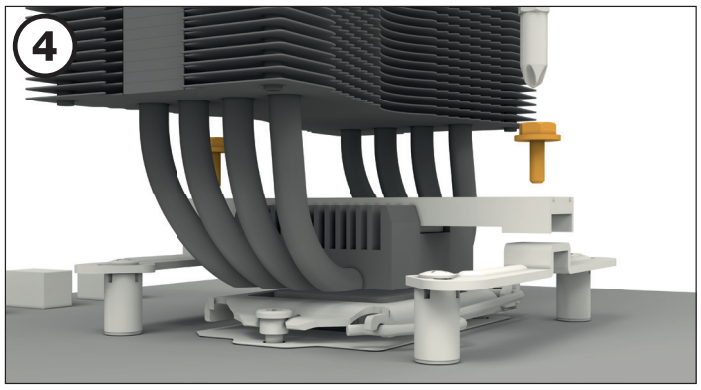

Coloque el puente de montaje (6) del refrigerador centrado sobre el refrigerador (1). A continuación, coloque la unidad de refrigeración sobre la CPU. Introduzca desde arriba los tornillos de fijación (11) del puente de montaje en el puente de montaje del refrigerador y apriételos alternando entre ellos. Para ello puede utilizar cualquier destornillador de estrella.

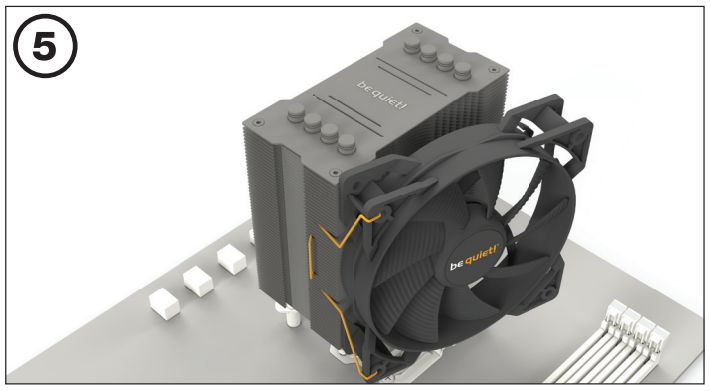

Fije el ventilador de 120 mm (2) en la unidad de refrigeración (1) utilizando los clips de ventilador (15). Conecte el ventilador a la señal PWM de la placa base.

Al desmontar el ventilador de 120 mm (2), presione las muescas de los clips de ventilador (15) para apartarlos de este.

AMD: AM4 / AM3(+)

Para ello se necesitan las siguientes piezas:
1x Refrigerador para CPU Pure Rock 2 (1), 1x Ventilador de 120 mm (2), 2x Soportes de montaje AMD largos (5), 1x Puente de montaje del refrigerador (6), 4x Tuercas espaciadoras AMD (9), 2x Tornillos de fijación del puente de montaje (11), 4x Tornillos de placa posterior AMD (13), 2x Clips de ventilador (15), 4x Arandelas AM3 (16)

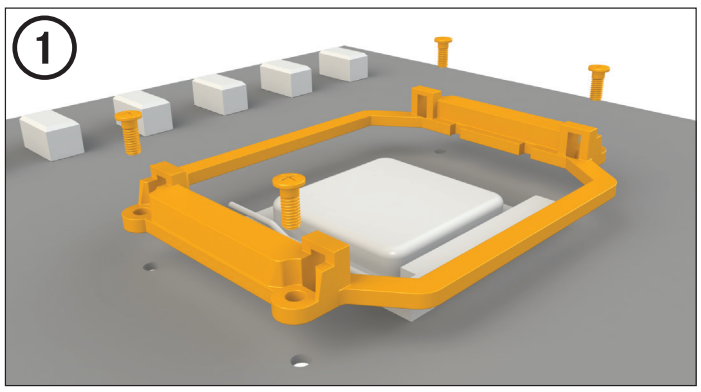

Montaje del bastidor de montaje del refrigerador
Para permitir el montaje del refrigerador, retire los retenedores de plástico del módulo de retención AMD. La placa posterior equipada de fábrica y fijada a la parte posterior de la placa base será necesaria para la posterior instalación del refrigerador.

Nota: Para montar el Pure Rock 2 (1) en una placa base AM3, utilice las arandelas AM3 (16), colocándolas sobre los pernos de la placa posterior que sobresalen a través de la parte delantera de la placa base.

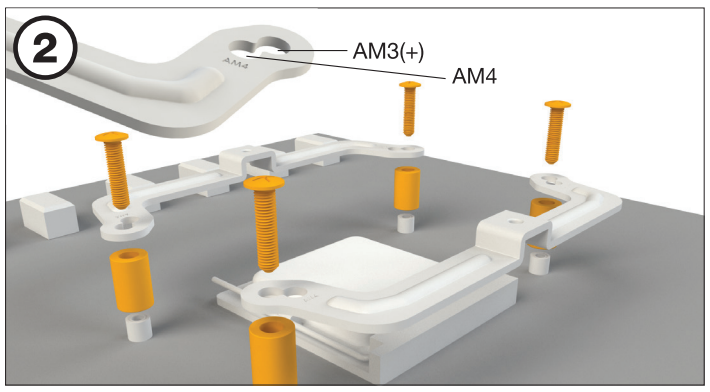

Coloque las 4 tuercas espaciadoras AMD (9) en los pernos de la placa posterior que sobresalen a través de la parte delantera, y fije los dos soportes de montaje AMD largos (5) con los tornillos de placa posterior AMD (13).

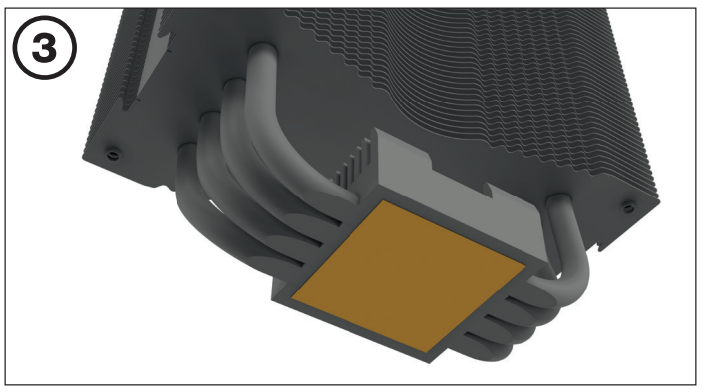

Montaje del refrigerador para CPU
Antes de la instalación frente a la CPU se debe retirar la cubierta protectora de la parte inferior del refrigerador.

Precaución: La pasta térmica suministrada no es apta para el consumo humano. Si la ingiere, beba mucha agua y busque urgentemente atención médica. Manténgala alejada del alcance de los niños. Evite el contacto con la piel y los ojos.

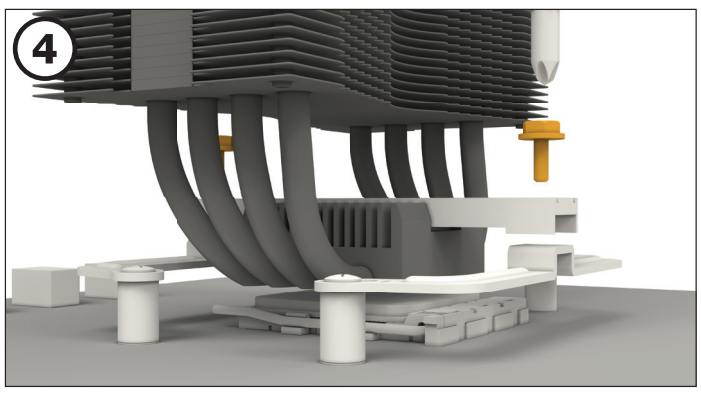

Coloque el puente de montaje (6) del refrigerador centrado sobre el refrigerador (1). A continuación, coloque la unidad de refrigeración sobre la CPU. Introduzca desde arriba los tornillos de fijación (11) del puente de montaje en el puente de montaje del refrigerador y apriételos alternando entre ellos. Para ello puede utilizar cualquier destornillador de estrella.

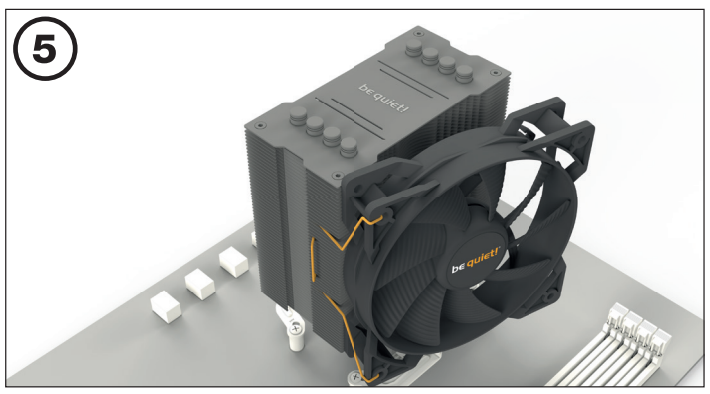

Fije el ventilador de 120 mm (2) en la unidad de refrigeración (1) utilizando los clips de ventilador (15). Conecte el ventilador a la señal PWM de la placa base.

Al desmontar el ventilador de 120 mm (2), presione las muescas de los clips de ventilador (15) para apartarlos de este.