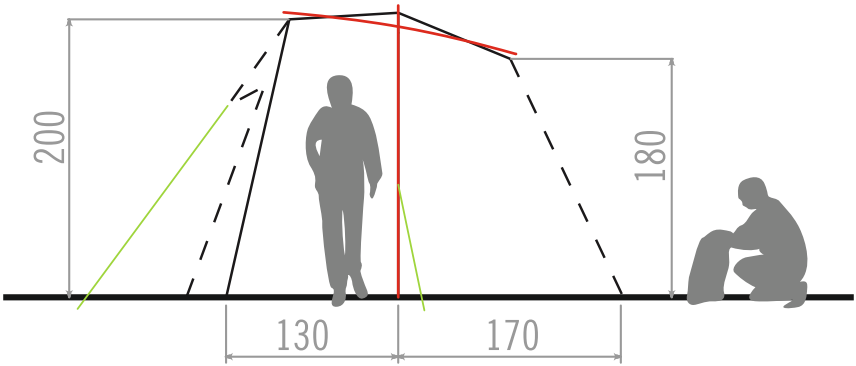
200
180
130
170

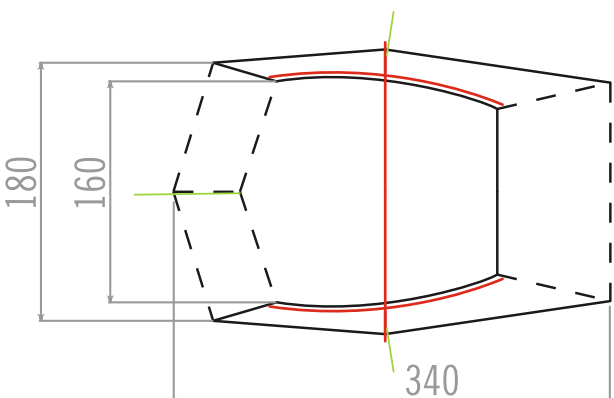
180
160
340